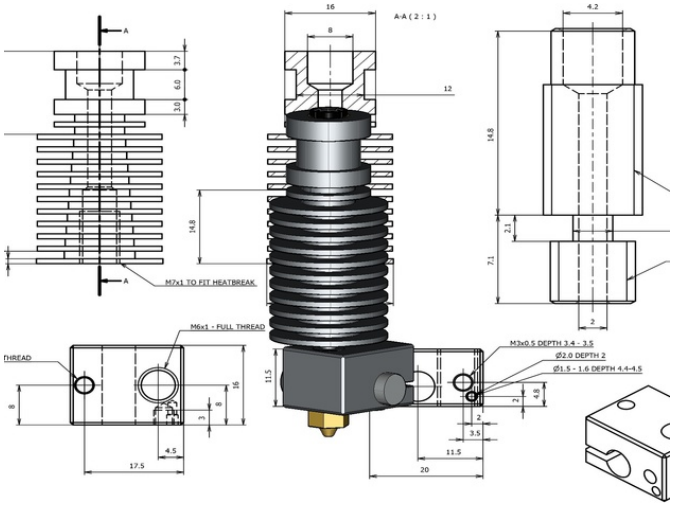Tryska MK3 E3D