A1	18.4.2023	INITIAL VERSION	TURINSKÝ
A2	5.5.2023	ADDED NOTE TO INSERT SETTING SCREW	TURINSKÝ
A3	11.5.2023	ZPŮSOB MĚŘENÍ DRÁŽKOVÁNÍ, STOUPÁNÍ MOŽNÉ I NULOVÉ	TURINSKÝ
A4	13.6.2023	ŠÍŘKA KRUHOVÉHO ZÁPICHU ZE 3,5 mm NA 3 mm (PŘED OBROBENÍM)	TURINSKÝ

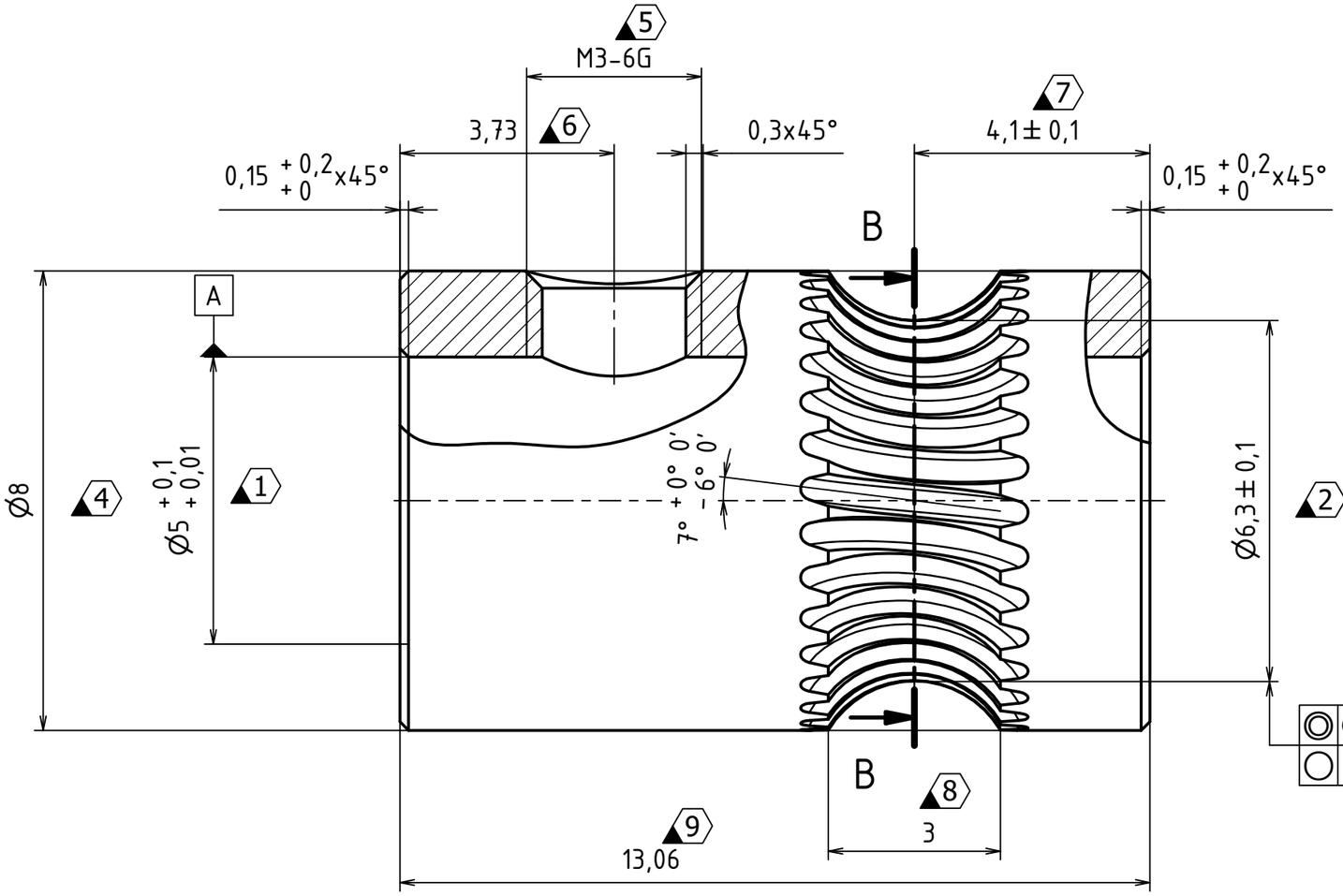

B- B (10 : 1)

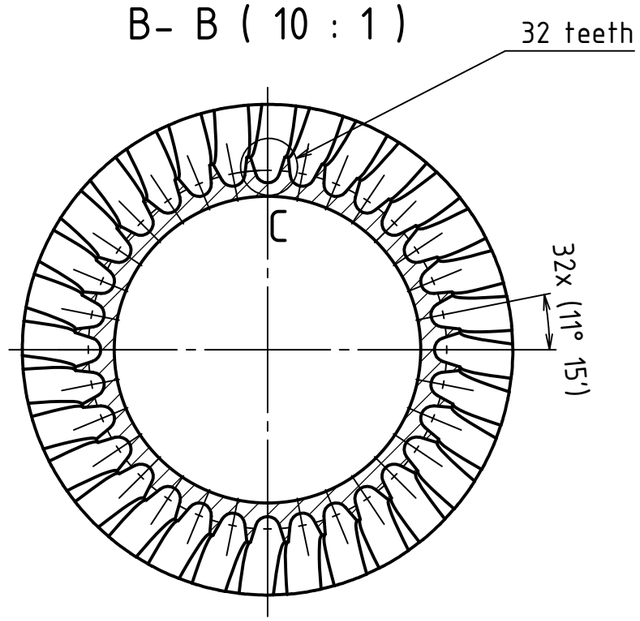

C (100 : 1)

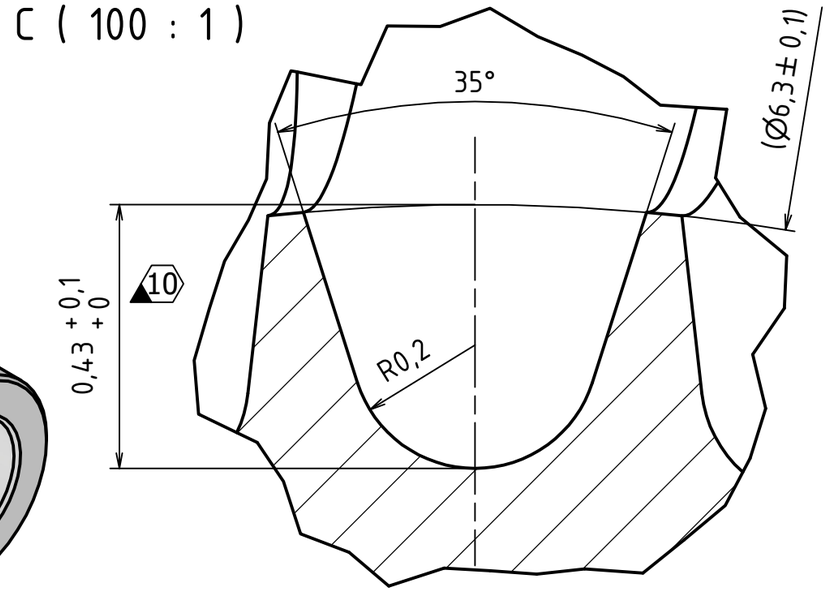

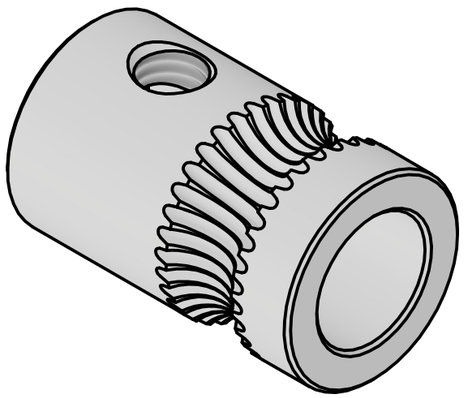

Ra 3,2

Kontrolní body 3, 7, 8 měřeny před obrobením drážkování
Díly musí být bez nečistot, mastnoty a otřepů!
Každý díl je dodán se zašroubovaným stavěcím šroubem s vnitřním šestihranem a plochým čelem DIN 913 - M3x3 - ocel 45 H. Klíč 6HR 1,5 mm. Šroub orientován plochým čelem dovnitř podávacího kola.

POLOTOVAR / DESCRIPTION:	NORMA / DODAVATEL:	WEIGHT:
TOLEROVANO ISO 8015 NETOLEROVANE ROZMERY ISO 2768-mK TOLERANCES ISO 8015 NOT SPECIFIED APPLY ISO 2768-mK	MATERIAL: 1.4305	
KRESLIL / DRAWN: TURINSKÝ — DATE: 22.02.2022	MERITKO / SCALE: 10 : 1 — FORMAT: A3	SHEET: 1 / 1
MODEL: ID140-Pulley = nerez-A3.idw		
PRUSA RESEARCH by JOSEF PRUSA — Prusa Research a.s., Partyzanska 188/7a, 170 00 Praha 7, Czech Republic, info@prusa3d.com	NAZEV / TITLE: Pulley = nerez-A4	
	CISLO / NUMBER: ID140-A4	REV A4